ジュニア女子 (その 1)

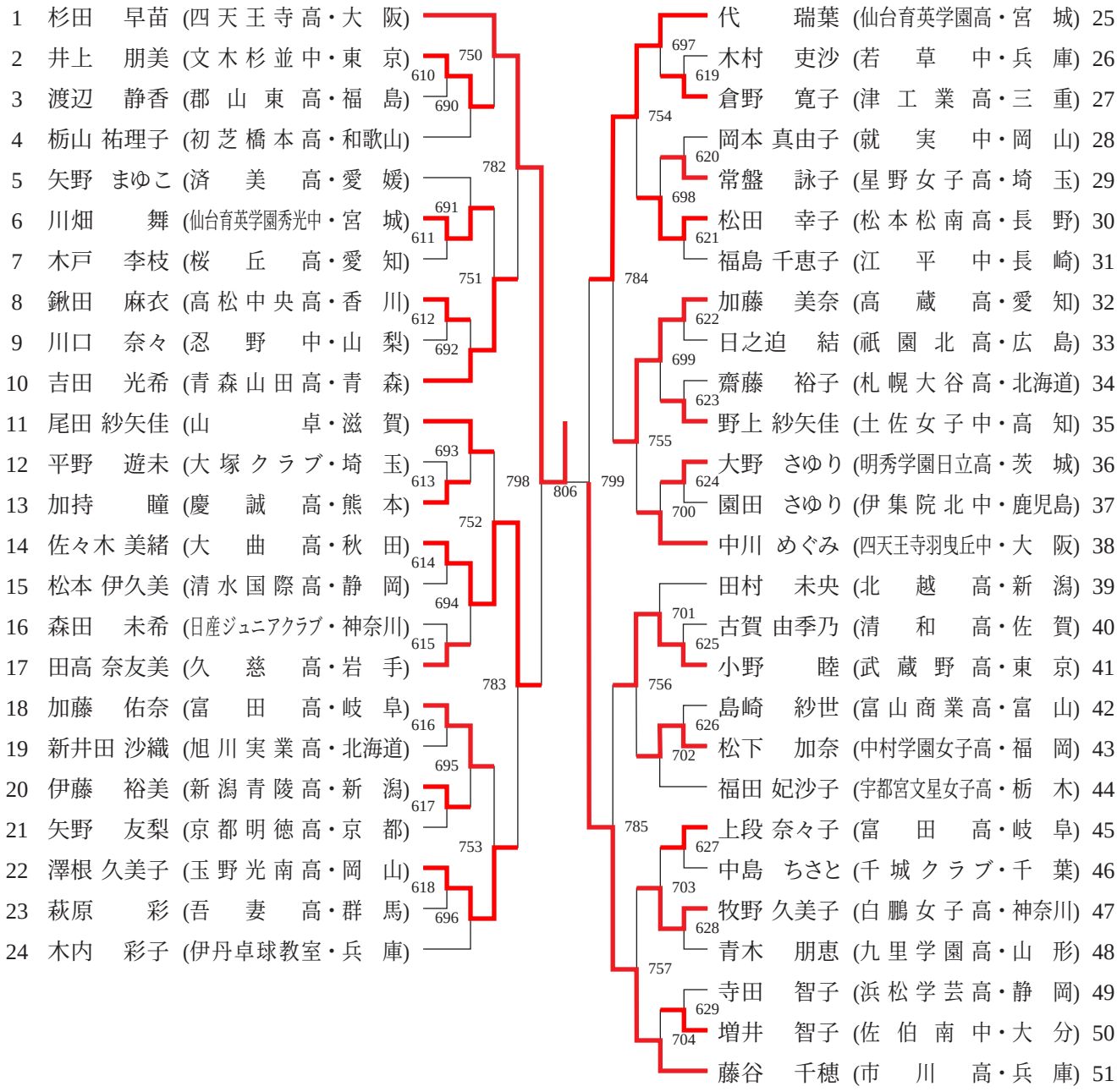
1 杉田 早苗 (四天王寺高・大 阪)
2 井上 朋美 (文木杉並中・東 京)
3 渡辺 静香 (郡山東高・福 島)
4 栃山 祐理子 (初芝橋本高・和歌山)
5 矢野 まゆこ (済美高・愛 媛)
6 川畑 舞 (仙台育英学園秀光中・宮 城)
7 木戸 李枝 (桜丘高・愛 知)
8 鍬田 麻衣 (高松中央高・香 川)
9 川口 奈々 (忍野中・山 梨)
10 吉田 光希 (青森山田高・青 森)
11 尾田 紗矢佳 (山 卓・滋 賀)
12 平野 遊未 (大塚クラブ・埼 玉)
13 加持 瞳 (慶誠高・熊 本)
14 佐々木 美緒 (大曲高・秋 田)
15 松本 伊久美 (清水国際高・静 岡)
16 森田 未希 (日産ジュニアクラブ・神奈川)
17 田高 奈友美 (久慈高・岩 手)
18 加藤 佑奈 (富田高・岐 阜)
19 新井田 沙織 (旭川実業高・北海道)
20 伊藤 裕美 (新潟青陵高・新 潟)
21 矢野 友梨 (京都明徳高・京 都)
22 澤根 久美子 (玉野光南高・岡 山)
23 萩原 彩 (吾妻高・群 馬)
24 木内 彩子 (伊丹卓球教室・兵 庫)
610
690
750
691
611
782
612
692
751
693
613
798
806
799
614
752
694
615
783
616
695
617
753
618
696
代 瑞葉 (仙台育英学園高・宮 城) 25
木村 吏沙 (若草中・兵 庫) 26
倉野 寛子 (津工業高・三 重) 27
岡本 真由子 (就実中・岡 山) 28
常盤 詠子 (星野女子高・埼 玉) 29
松田 幸子 (松本松南高・長 野) 30
福島 千恵子 (江平中・長 崎) 31
加藤 美奈 (高蔵高・愛 知) 32
日之迫 結 (祇園北高・広 島) 33
齋藤 裕子 (札幌大谷高・北海道) 34
野上 紗矢佳 (土佐女子中・高 知) 35
大野 さゆり (明秀学園日立高・茨 城) 36
園田 さゆり (伊集院北中・鹿児島) 37
中川 めぐみ (四天王寺羽曳丘中・大 阪) 38
田村 未央 (北越高・新 潟) 39
古賀 由季乃 (清和高・佐 賀) 40
小野 睦 (武蔵野高・東 京) 41
島崎 紗世 (富山商業高・富 山) 42
松下 加奈 (中村学園女子高・福 岡) 43
福田 妃沙子 (宇都宮文星女子高・栃 木) 44
上段 奈々子 (富田高・岐 阜) 45
中島 ちさと (千城クラブ・千 葉) 46
牧野 久美子 (白鵬女子高・神奈川) 47
青木 朋恵 (九里学園高・山 形) 48
寺田 智子 (浜松学芸高・静 岡) 49
増井 智子 (佐伯南中・大 分) 50
藤谷 千穂 (市川高・兵 庫) 51
697
619
754
620
698
621
784
622
699
623
755
624
700
701
625
756
626
702
785
627
703
628
757
629
704