女子シングルス (その 1)

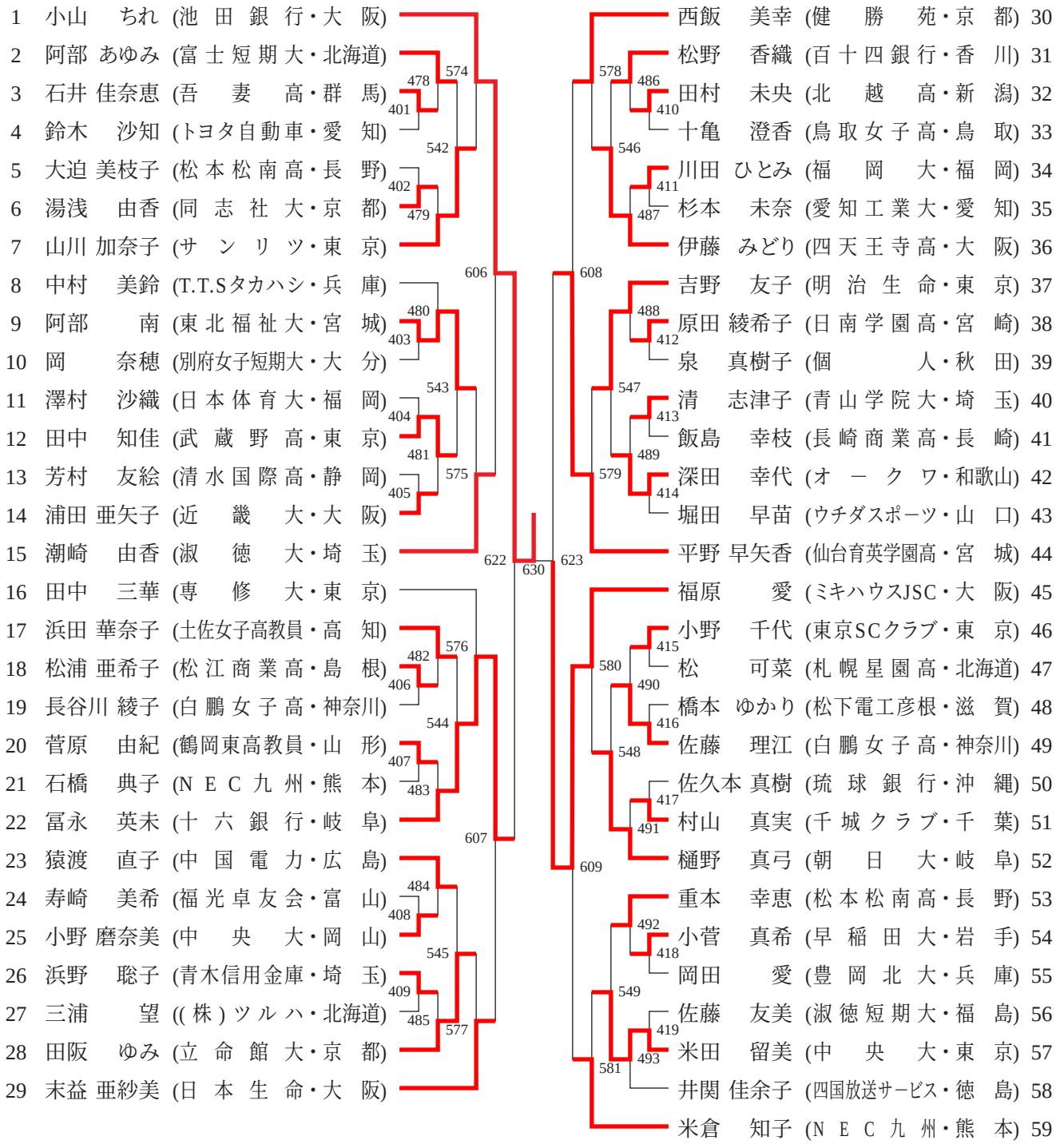
1 小山 ちれ (池田銀行・大阪)
2 阿部 あゆみ (富士短期大・北海道)
3 石井 佳奈恵 (吾妻高・群馬)
4 鈴木 沙知 (トヨタ自動車・愛知)
5 大迫 美枝子 (松本松南高・長野)
6 湯浅 由香 (同志社大・京都)
7 山川 加奈子 (サンリツ・東京)
8 中村 美鈴 (T.T.Sタカハシ・兵庫)
9 阿部 南 (東北福祉大・宮城)
10 岡 奈穂 (別府女子短期大・大分)
11 澤村 沙織 (日本体育大・福岡)
12 田中 知佳 (武蔵野高・東京)
13 芳村 友絵 (清水国際高・静岡)
14 浦田 亜矢子 (近畿大・大阪)
15 潮崎 由香 (淑徳大・埼玉)
16 田中 三華 (専修大・東京)
17 浜田 華奈子 (土佐女子高教員・高知)
18 松浦 亜希子 (松江商業高・島根)
19 長谷川 綾子 (白鵬女子高・神奈川)
20 菅原 由紀 (鶴岡東高教員・山形)
21 石橋 典子 (NEC九州・熊本)
22 冨永 英未 (十六銀行・岐阜)
23 猿渡 直子 (中国電力・広島)
24 寿崎 美希 (福光卓友会・富山)
25 小野 磨奈美 (中央大・岡山)
26 浜野 聡子 (青木信用金庫・埼玉)
27 三浦 望 ((株)ツルハ・北海道)
28 田阪 ゆみ (立命館大・京都)
29 末益 亜紗美 (日本生命・大阪)
30 西飯 美幸 (健勝苑・京都)
31 松野 香織 (百十四銀行・香川)
32 田村 未央 (北越高・新潟)
33 十亀 澄香 (鳥取女子高・鳥取)
34 川田 ひとみ (福岡大・福岡)
35 杉本 未奈 (愛知工業大・愛知)
36 伊藤 みどり (四天王寺高・大阪)
37 吉野 友子 (明治生命・東京)
38 原田 綾希子 (日南学園高・宮崎)
39 泉 真樹子 (個人・秋田)
40 清 志津子 (青山学院大・埼玉)
41 飯島 幸枝 (長崎商業高・長崎)
42 深田 幸代 (オークワ・和歌山)
43 堀田 早苗 (ウチダスポーツ・山口)
44 平野 早矢香 (仙台育英学園高・宮城)
45 福原 愛 (ミキハウスJSC・大阪)
46 小野 千代 (東京SCクラブ・東京)
47 松 可菜 (札幌星園高・北海道)
48 橋本 ゆかり (松下電工彦根・滋賀)
49 佐藤 理江 (白鵬女子高・神奈川)
50 佐久本 真樹 (琉球銀行・沖縄)
51 村山 真実 (千城クラブ・千葉)
52 樋野 真弓 (朝日大・岐阜)
53 重本 幸恵 (松本松南高・長野)
54 小菅 真希 (早稲田大・岩手)
55 岡田 愛 (豊岡北大・兵庫)
56 佐藤 友美 (淑徳短期大・福島)
57 米田 留美 (中央大・東京)
58 井関 佳余子 (四国放送サービス・徳島)
59 米倉 知子 (NEC九州・熊本)
401
402
403
404
405
406
407
408
409
410
411
412
413
414
415
416
417
418
419
478
479
480
481
482
483
484
485
486
487
488
489
490
491
492
493
542
543
544
545
546
547
548
549
574
575
576
577
578
579
580
581
606
607
608
609
622
623
630