男子シングルス (その 3)

120 木方 慎之介 (明　治　大・東　京)
121 川口　努 (大阪桐蔭高・大　阪)
122 田中　亘 (日　本　大・埼　玉)
123 荻原　典和 (仙台育英学園高・宮　城)
124 郡司　俊彦 (筑　波　大・茨　城)
125 吉田　一貴 (旭川実業高・北海道)
126 大川　誠司 (J T 広　島・広　島)
127 井上　興爾 (トヨタ自動車・愛　知)
128 末貞　和之 (日本製紙(株)・山　口)
129 中谷　等 (遊学館高・石　川)
130 角谷　勇児 (福　岡　大・福　岡)
131 五十嵐 昭彦 (秋田工業高・秋　田)
132 田中　亮介 (九　州　大・鹿児島)
133 中田　典秀 (和歌山銀行・和歌山)
134 小堀　守彦 (中　央　大・東　京)
135 糀谷　博和 (びわこ銀行・滋　賀)
136 渡辺　将人 (シチズン時計・東　京)
137 佐藤　隆之 (近　畿　大・兵　庫)
138 小山　武典 (柳　川　高・福　岡)
139 西川　幸伸 (青嵐クラブ・神奈川)
140 伊藤　哲史 (天龍工業(株)・岐　阜)
141 立山　正邦 (早稲田大・熊　本)
142 小林　仁 (健　勝　苑・京　都)
143 大柿　友彦 (専　修　大・東　京)
144 井上　直紀 (松本市役所・長　野)
145 中村　公宣 (愛工大名電高・愛　知)
146 大津　圭貴 (健　勝　苑・香　川)
147 森田　悦満 (本田技研鈴鹿・三　重)
148 坂本　竜介 (青森山田高・青　森)
149 黒川　良紀 (グランプリ・大　阪)
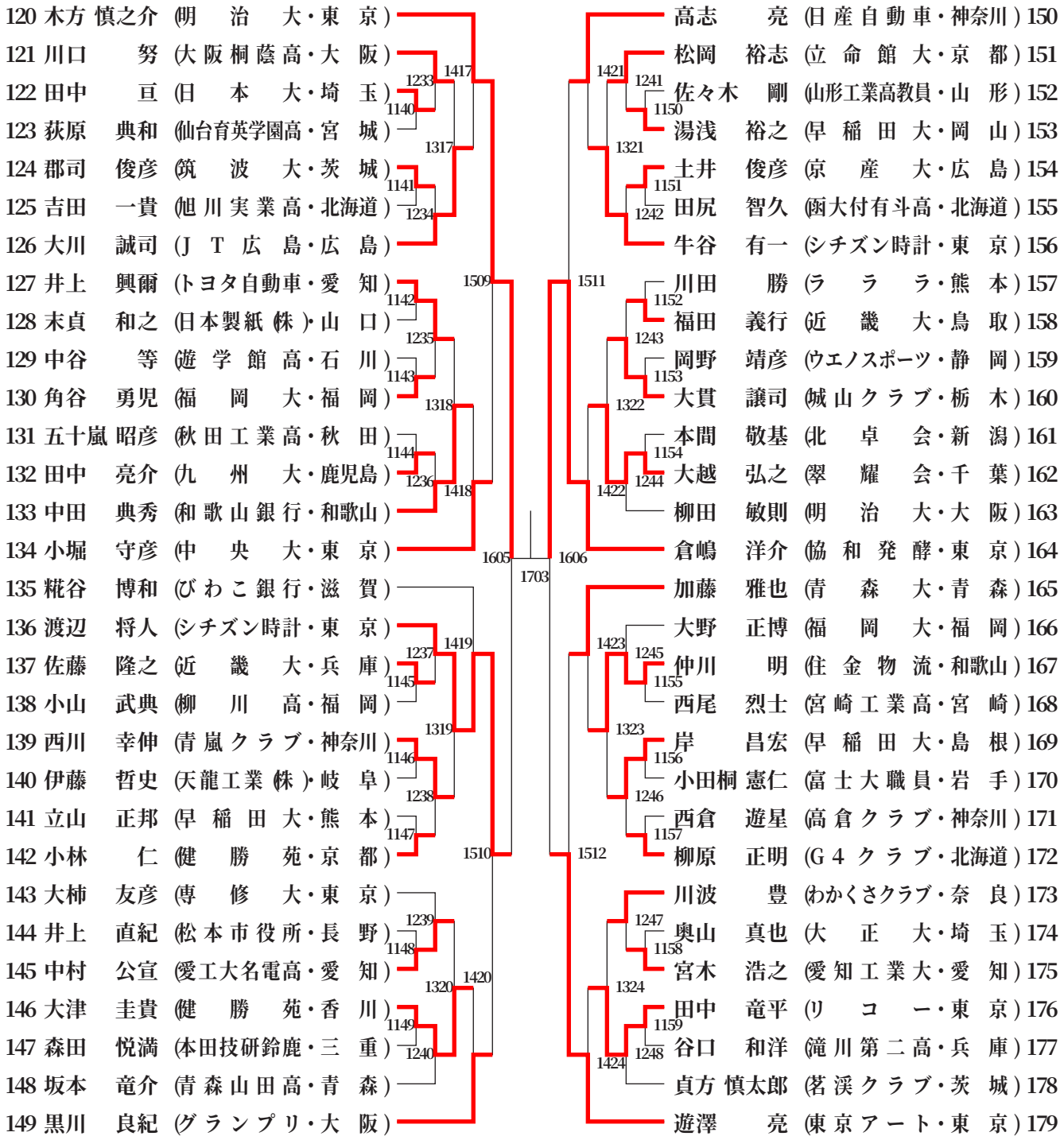
高志　亮 (日産自動車・神奈川) 150
松岡　裕志 (立命館大・京　都) 151
佐々木　剛 (山形工業高教員・山　形) 152
湯浅　裕之 (早稲田大・岡　山) 153
土井　俊彦 (京　産　大・広　島) 154
田尻　智久 (函大付有斗高・北海道) 155
牛谷　有一 (シチズン時計・東　京) 156
川田　勝 (ラ　ラ　ラ・熊　本) 157
福田　義行 (近　畿　大・鳥　取) 158
岡野　靖彦 (ウエノスポーツ・静　岡) 159
大貫　譲司 (城山クラブ・栃　木) 160
本間　敬基 (北　卓　会・新　潟) 161
大越　弘之 (翠　耀　会・千　葉) 162
柳田　敏則 (明　治　大・大　阪) 163
倉嶋　洋介 (協和発酵・東　京) 164
加藤　雅也 (青　森　大・青　森) 165
大野　正博 (福　岡　大・福　岡) 166
仲川　明 (住金物流・和歌山) 167
西尾　烈士 (宮崎工業高・宮　崎) 168
岸　昌宏 (早稲田大・島　根) 169
小田桐 憲仁 (富士大職員・岩　手) 170
西倉　遊星 (高倉クラブ・神奈川) 171
柳原　正明 (G 4 クラブ・北海道) 172
川波　豊 (わかくさクラブ・奈　良) 173
奥山　真也 (大　正　大・埼　玉) 174
宮木　浩之 (愛知工業大・愛　知) 175
田中　竜平 (リ　コ　ー・東　京) 176
谷口　和洋 (滝川第二高・兵　庫) 177
貞方 慎太郎 (茗渓クラブ・茨　城) 178
遊澤　亮 (東京アート・東　京) 179