女子ダブルス (その 2)

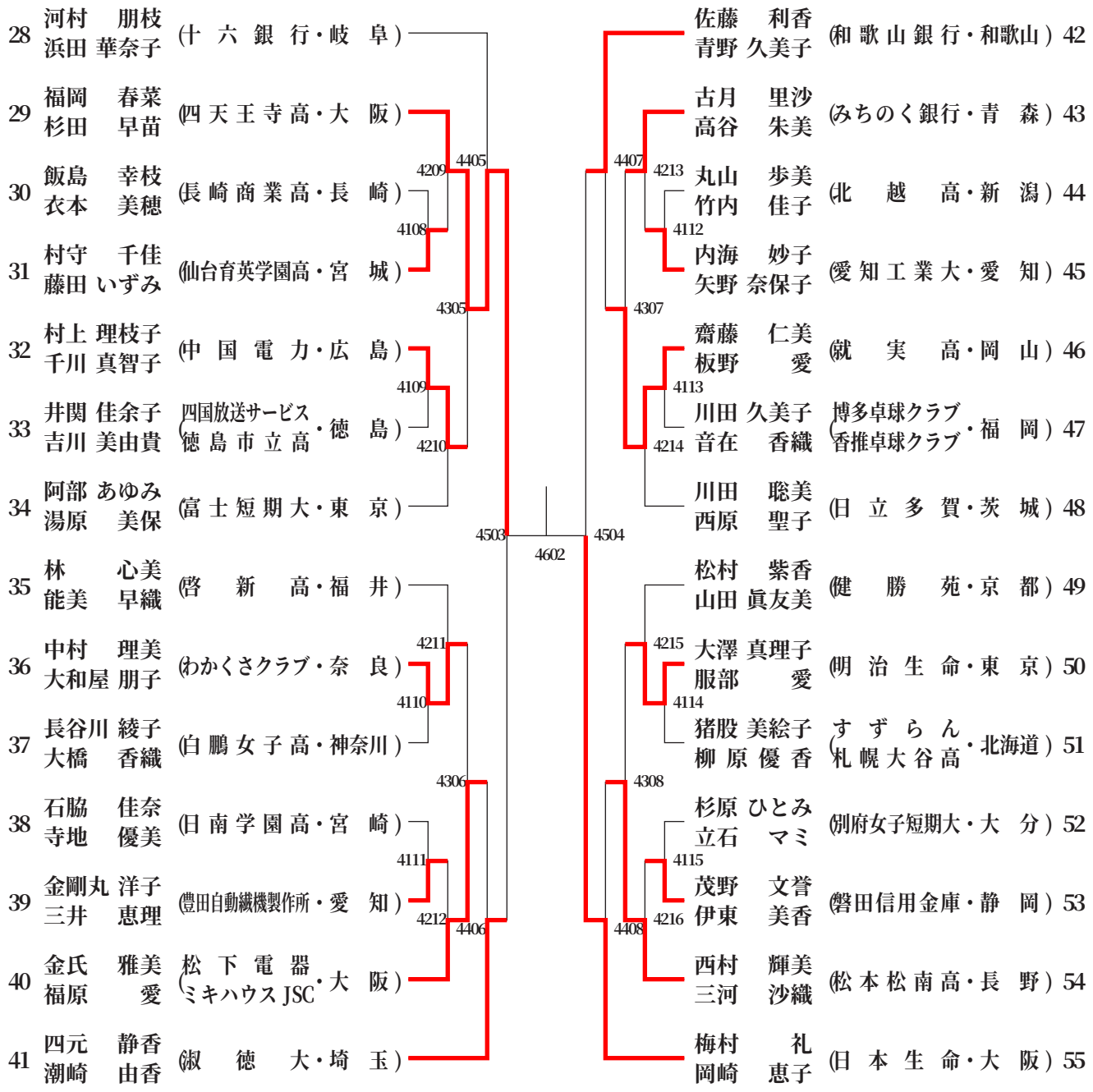
28 河村 朋枝 浜田 華奈子 (十六銀行・岐阜)
29 福岡 春菜 杉田 早苗 (四天王寺高・大阪)
30 飯島 幸枝 衣本 美穂 (長崎商業高・長崎)
31 村守 千佳 藤田 いずみ (仙台育英学園高・宮城)
32 村上 理枝子 千川 真智子 (中国電力・広島)
33 井関 佳余子 吉川 美由貴 (四国放送サービス 徳島市立高・徳島)
34 阿部 あゆみ 湯原 美保 (富士短期大・東京)
35 林 心美 能美 早織 (啓新高・福井)
36 中村 理美 大和屋 朋子 (わかくさクラブ・奈良)
37 長谷川 綾子 大橋 香織 (白鵬女子高・神奈川)
38 石脇 佳奈 寺地 優美 (日南学園高・宮崎)
39 金剛丸 洋子 三井 恵理 (豊田自動織機製作所・愛知)
40 金氏 雅美 福原 愛 (松下電器 ミキハウスJSC・大阪)
41 四元 静香 潮崎 由香 (淑徳大・埼玉)
佐藤 利香 青野 久美子 (和歌山銀行・和歌山) 42
古月 里沙 高谷 朱美 (みちのく銀行・青森) 43
丸山 歩美 竹内 佳子 (北越高・新潟) 44
内海 妙子 矢野 奈保子 (愛知工業大・愛知) 45
齋藤 仁美 板野 愛 (就実高・岡山) 46
川田 久美子 音在 香織 (博多卓球クラブ 香推卓球クラブ・福岡) 47
川田 聡美 西原 聖子 (日立多賀・茨城) 48
松村 紫香 山田 眞友美 (健勝苑・京都) 49
大澤 真理子 服部 愛 (明治生命・東京) 50
猪股 美絵子 柳原 優香 (すずらん 札幌大谷高・北海道) 51
杉原 ひとみ 立石 マミ (別府女子短期大・大分) 52
茂野 文誉 伊東 美香 (磐田信用金庫・静岡) 53
西村 輝美 三河 沙織 (松本松南高・長野) 54
梅村 礼 岡崎 恵子 (日本生命・大阪) 55
4209
4108
4305
4109
4210
4405
4503
4602
4504
4211
4110
4306
4111
4212
4406
4407
4213
4112
4307
4113
4214
4308
4215
4114
4408
4115
4216