天皇杯・皇后杯 平成 30 年度 全日本卓球選手権大会
平成 31 年 1 月 14 日 (月)～ 20 日 (日)
丸善インテックアリーナ・大阪

ジュニア男子 ベスト 16

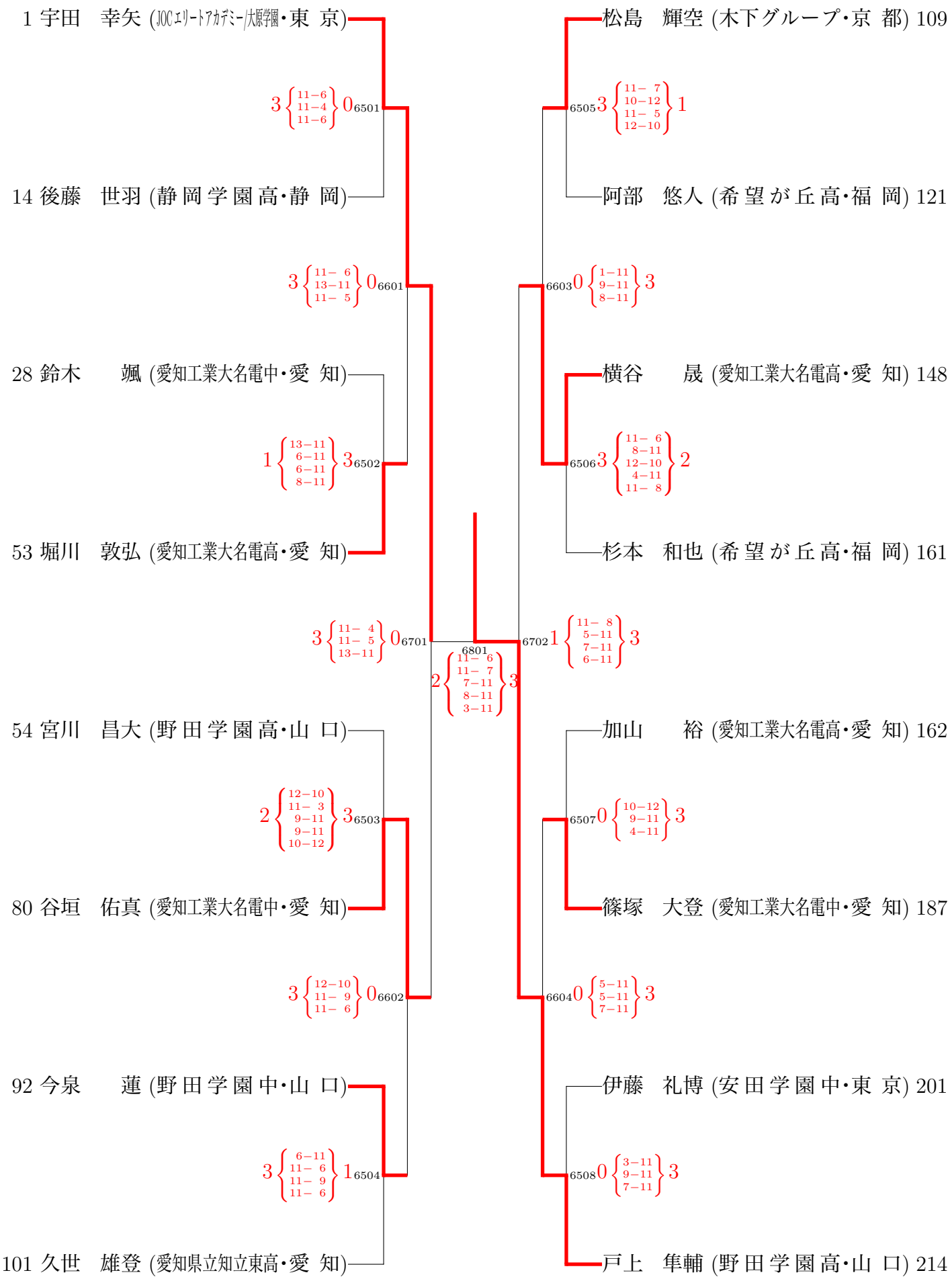

平成 31 年 1 月 20 日 16 時 20 分 現在

Copyright© JTTA 公益財団法人 日本卓球協会
新潟大学