# 男子ダブルス ベスト 16

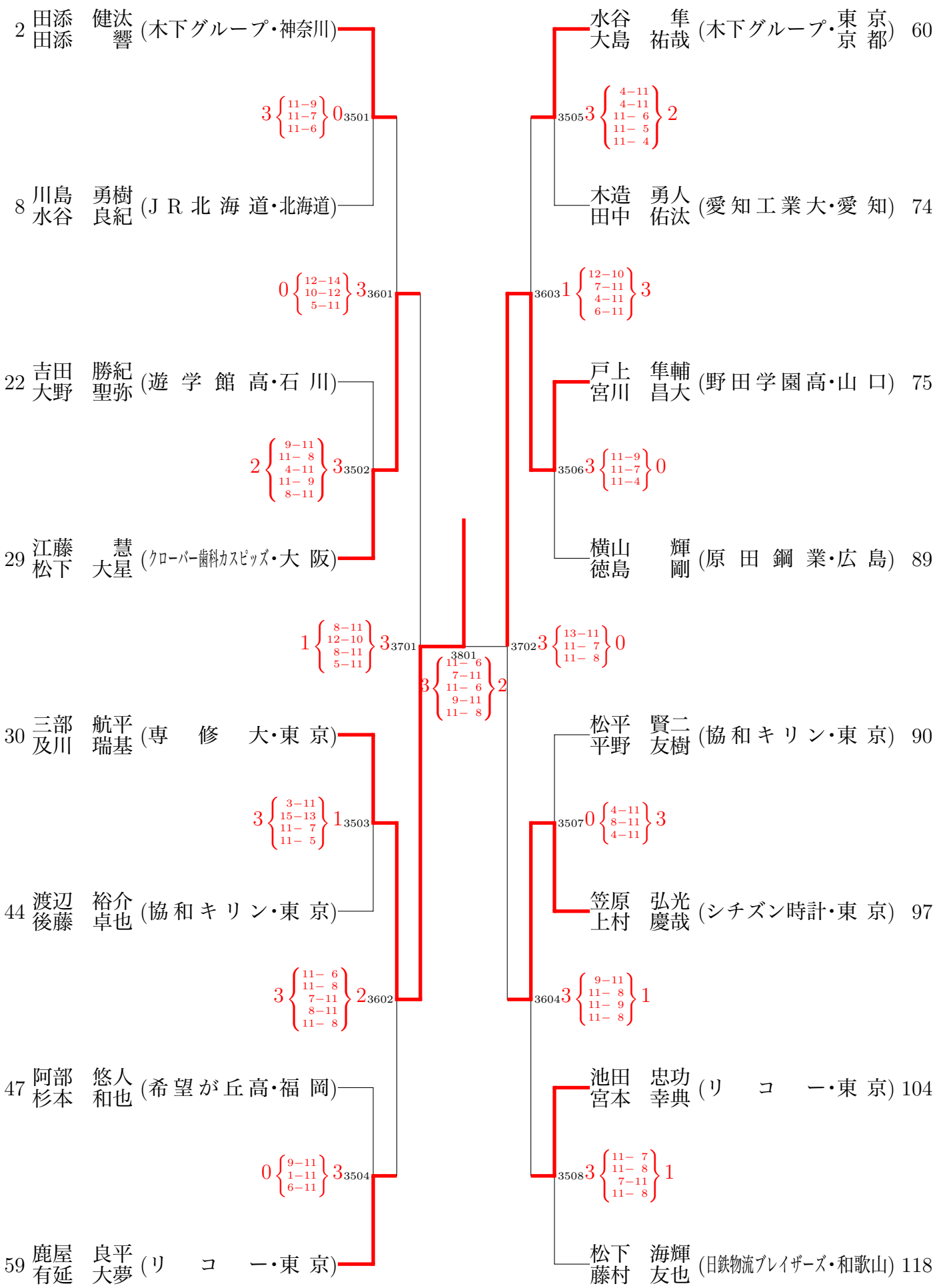


2020 年 1 月 18 日 17 時 43 分 現在

Copyright© JTTA 公益財団法人 日本卓球協会
新潟大学