天皇杯・皇后杯 2023 年 全日本卓球選手権大会
2023 年 1 月 23 日 (月)～ 29 日 (日)
東京体育館・東京

女子ダブルス ベスト 16

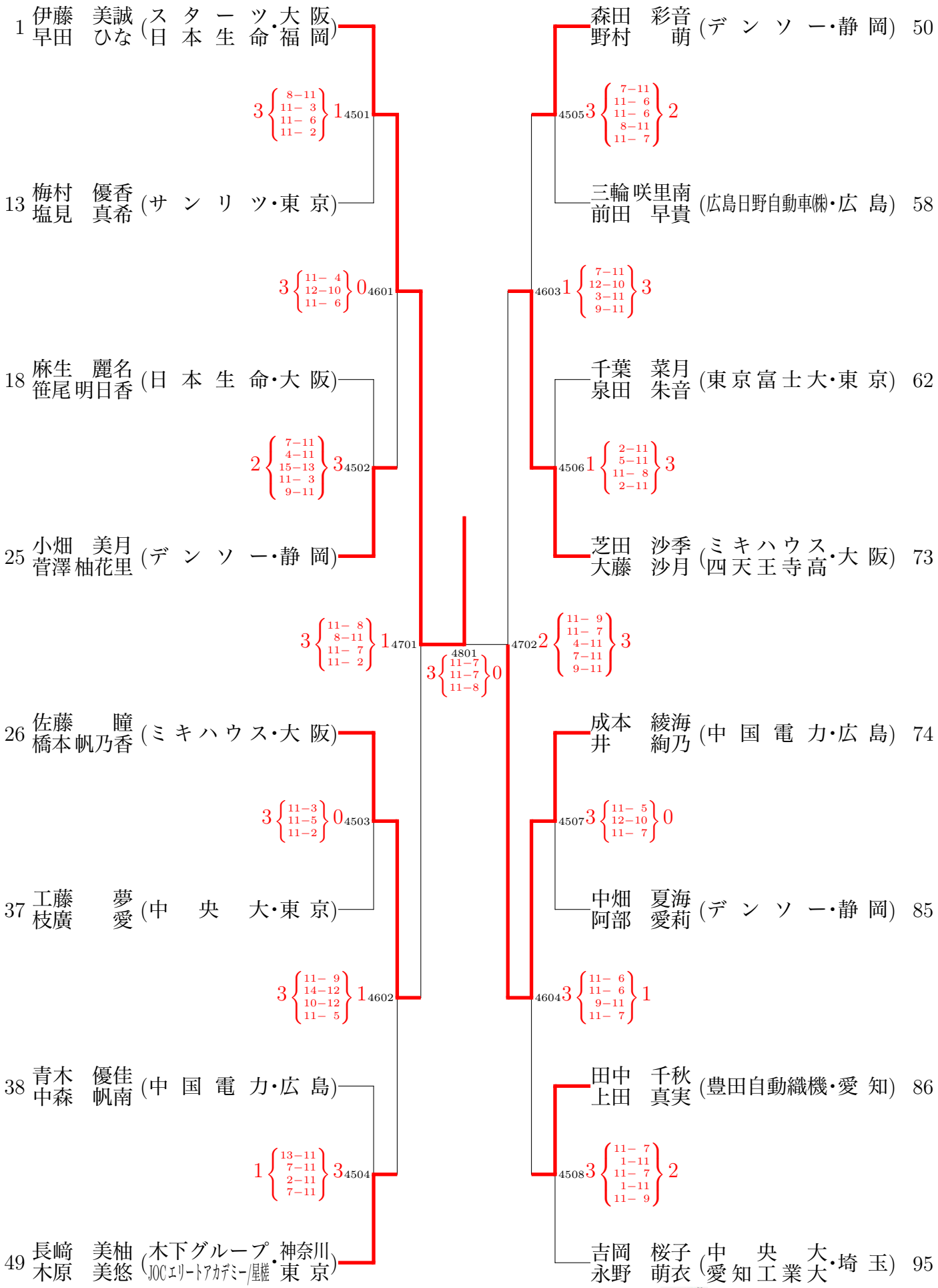

2023 年 1 月 28 日 15 時 46 分 現在

Copyright© JTTA 公益財団法人 日本卓球協会
新潟大学