ジュニア女子 ベスト 16

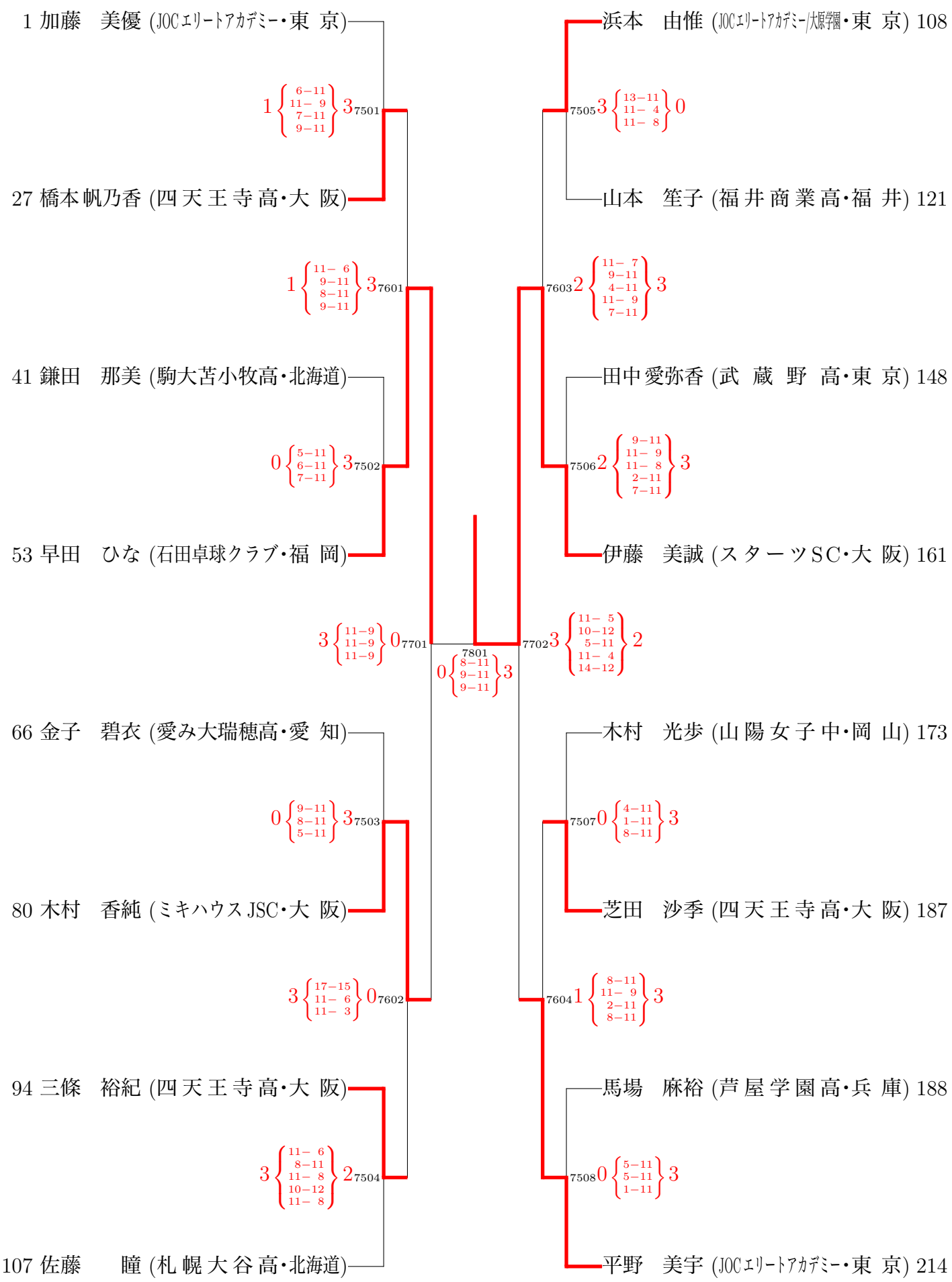

平成 27 年 1 月 15 日 22 時 59 分 現在

Copyright© JTTA 公益財団法人 日本卓球協会・新潟大学