男子ダブルス ベスト 16

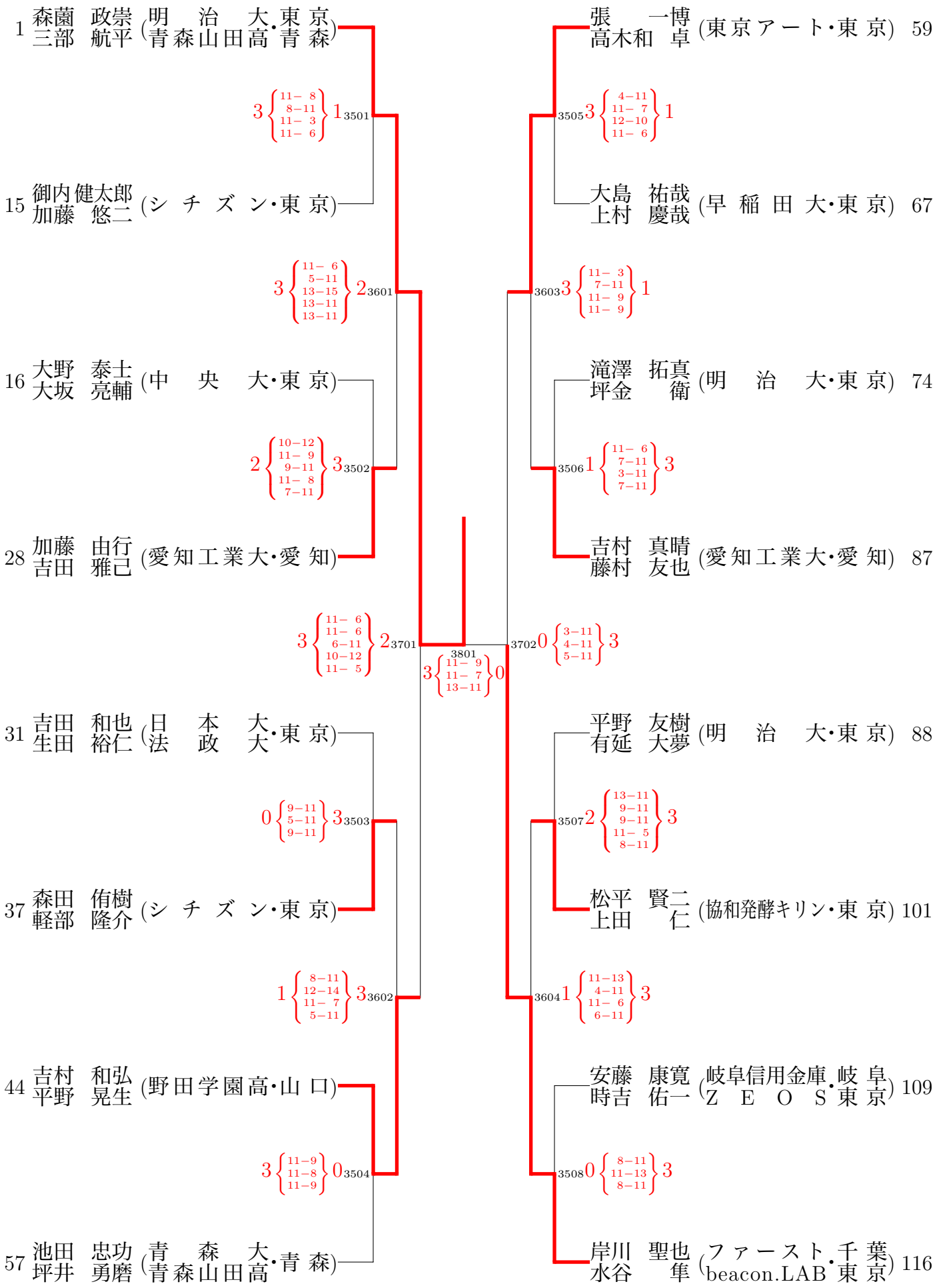

平成 27 年 1 月 17 日 16 時 50 分 現在

Copyright© 公益財団法人 日本卓球協会・新潟大学